# LUDICA

**150x70xH40/62**
**volum apa 180 (max. 230) Ltr.**

# Fişa tehnică

belform
în apele tale

Cada trebuie instalată de personal autorizat în domeniul electric si sanitar. Înainte de montarea căzii, instalatorul trebuie sa constate daca sistemul electric are protectie diferentiala (0,03A) si ca sistemul de impamantare corespunde legilor nationale in vigoare, referitor la instalatii electrice in bai.
Cada cu hidromasaj trebuie conectata permanent la sistemul electric (cu cablu H05-3x2,5mmp, cu trei fire cu sectiune de 2,5mmp), prin intermediul unui intrerupator bipolar cu deschidere de minim 3mm intre contacte si putere nominala (KW) corespunzatoare aplicatiei deservite, localizat departe de zonele 0,1,2,3 si cele unde pot ajunge jeturile de apa.

| ECHIPARE, SISTEM | Specificatii electrice | | | | | Jeturi | | | Dimens. colet | | | Greutate | |
|---|---|---|---|---|---|---|---|---|---|---|---|---|---|
| | V | A | KW | Hz | .grd.prot. | Hidro | Aer | Dorsale | Lung. | Lat. | Inalt. | Net | Brut |
| Fara hidromasaj | - | - | - | - | - | - | - | - | 150 | 70 | 46 | 20 | 23 |
| HIDRO | 220 | 2,8/4** | 0,7/1** | 50 | Ipx5 | 6 | - | ( 6 )* | 154 | 77 | 83.5 | 49 | 61 |
| HIDRO-AIR | 220 | 6,8 | 1,3/1,6** | 50 | Ipx5 | 6 | 12 | ( 6 )* | 154 | 77 | 83.5 | 56.6 | 68.6 |
| DUO-LIGHT | 220 | 6,8 | 1,3/1,6** | 50 | Ipx5 | 6 | 12 | ( 6 )* | 154 | 77 | 83.5 | 57.6 | 69.6 |
| DUO-TRONIC | 220 | 13.6 | 2,6/2,9** | 50 | Ipx5 | 6 | 12 | ( 6 )* | 154 | 77 | 83.5 | 69.7 | 81.7 |
| Baterie pe cada *** | - | - | - | - | - | - | - | - | - | - | - | - | - |

* kit optional cu 6 jeturidorsale ** up-grade pompa de la 0,7 la 1kW

**Ludica**

**Ludica** HIDRO

**Ludica** HIDRO AIR

**Ludica** DUO LIGHT

**Ludica** DUO TRONIC

**Ludica** full option

## INSTRUCTIUNI DE TRANSPORT, MONTAJ SI INTRETINERE PENTRU CAZI ACRILICE

Căzile acrilice se vor transporta în poziţia indicata (verticală), ("↑") în cutii special dimensionate pe paleţi corespunzători, în mijloace de transport adecvate, pentru evitarea loviturilor, şocurilor şi a vibraţiilor. Pentru transportul individual se va evita asezarea în vecinătatea corpurilor cu muchii ascuţite, capabile să zgărie sau să spargă cada. Pentru a preveni deteriorarea produsului, foliile de protecţie se vor înlătura numai înaintea montajului final al produsului.

In functie de tipul si zona de amplasare a cazii difera modul de montaj al cazii, respectiv panourilor, dupa cum urmeaza:

**Cazul I** - Montarea cazii fara sisteme speciale de prindere (pe pat zidit ce copiaza fundul cazii ) cu perete zidit si usa de vizitare la sifon si ventilare:

*- se pozitioneaza cada astfel incat sa ramana loc pentru demontarea sifonului si a preaplinului;*

*- se verifica orizontalitatea cazii fata de linia inferioara a rebordului cazii.*

*Pentru cada incastrata zidaria nu poate fi retrasa mai mult de 1 cm fata de marginea exterioara a cazii. Este necesar un panou de ventilatie si inspectie de dimensiuni potrivite.*

**Cazul II** - Montarea cazii cu sisteme speciale de prindere de zid si suport,(montat sub fundulcazii) cu panou:

*- se asambleaza suportul cazii prin montarea tijelor filetate(3) pe profilul de sustinere (2), cu ajutorul piulitelor;*

*- se prind ansamblele realizate de partea rigidizata a bazei cazii, dupa o trasare prealabila, la maxim 65cm., cu ajutorul holzsuruburilor de 3,5x16mm;*

*- se monteaza cada pe pozitie atfel incat sa ramina loc sub marginea inferioara a cazii pentru panou (cca. 570 mm), reglajul, orizontalitatii cazii, se realizeaza cu ajutorul piulitelor(5);*

*- se monteaza pe perete profilul de sustinere lateral (1), dupa linia de montaj, la marginea cazii cu ajutorul diblurilor si a holzsuruburilor de 6x60mm;*

*- se aseaza cada astfel incat marginea ei sa se sprijine pe profilul de sustinere lateral(1);*

*-se regleaza picioarele cazii pe inaltime astfel incat sa se obtina stabilitatea cazii – optional se pot prinde talpile suportului de pardoseala cu dibluri si holzsuruburi;*

**Nota:**
Dimensiunile de gabarit sunt date in centimetri. Dimensiunile reale pot diferi cu ± 1 cm.

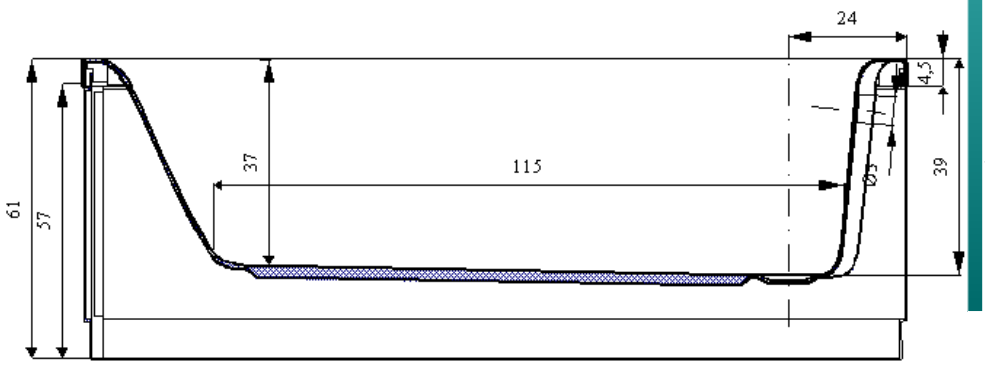


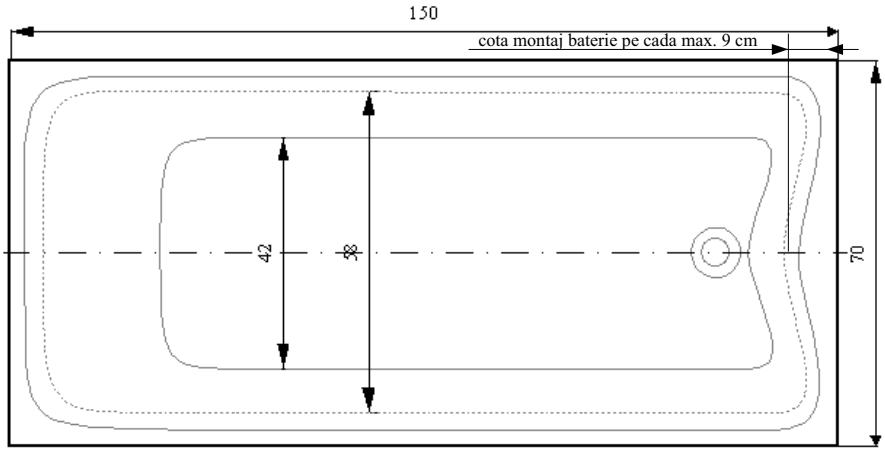


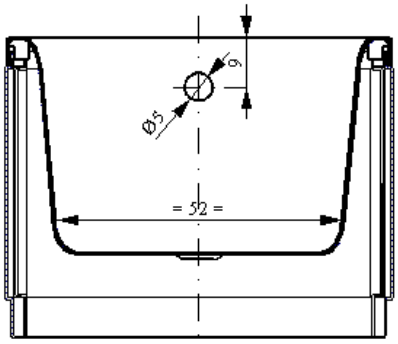


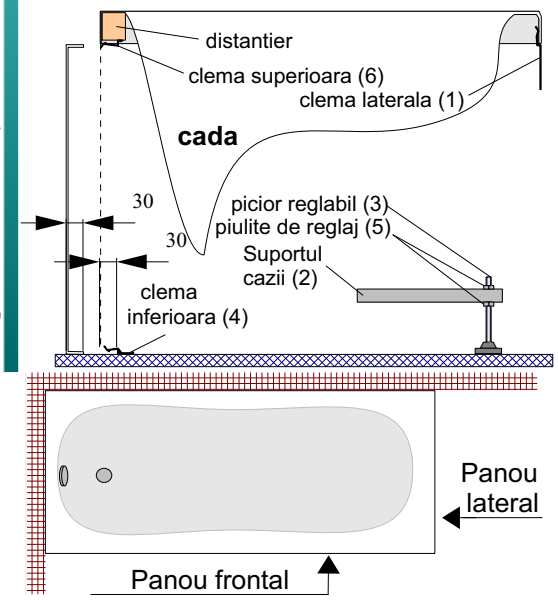


**LEGENDA**
**1** - 1/2" racord apa rece. Baterie pe cada
**2** - 1/2" racord apa calda. Baterie pe cada
**3**- Montaj baterie pe perete.
**4** - Iesire cablu alimentare de forta tip H05 3x2.5mmp lung.3m. si iesire pentru cablu impamantare
**5** - Scurgere pardoseala Ø 40 / pozitie sifon cada.

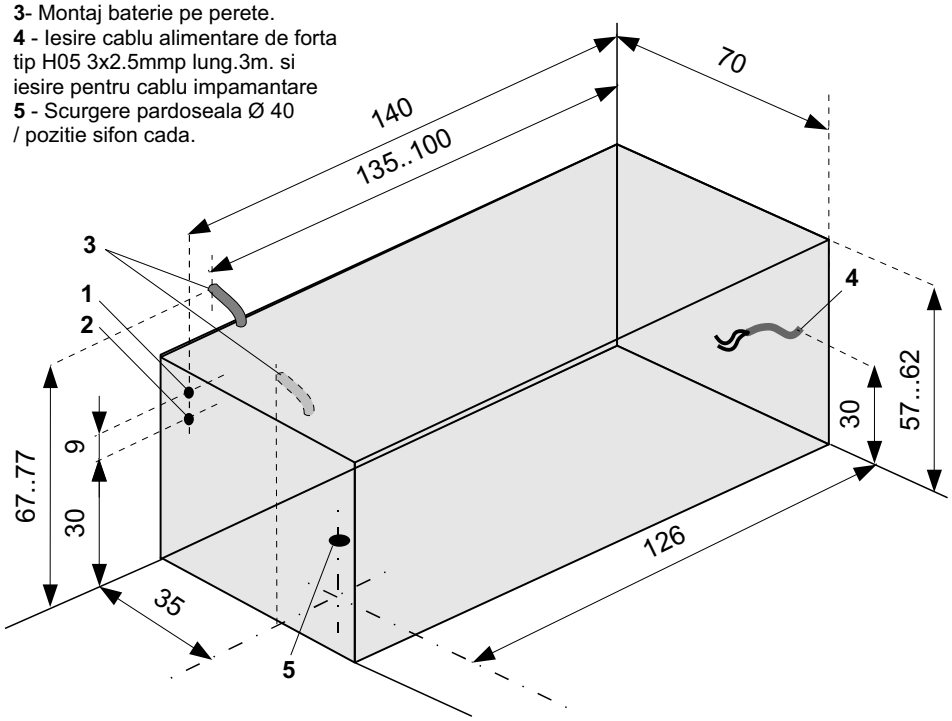


**Pentru adezivarea elementelor de montaj, trebuie degresata suprafata**

*- se ia un reper pe pardoseala cu ajutorul nivelei (bolobocului), pentru montarea clemelor de prindere a panoului de pardoseala (4);*
*- clemele sunt autoadezive. Pentru suprafete ce nu permit lipirea clemelor, montarea se va face cu ajutorul suruburilor autofiletante si a diblurilor;*
*- pentru asezarea cazii intre 3 pereti (in nisa) este necesara montarea doar a panoului frontal;*
*- in cazul montajului de colt, langa un perete sau central, se vor pune intai panourile laterale (cele mici) si in final cele frontale;*
*- la partea superioara a cazii, panourile se vor monta intre marginea cazii si distantierul aflat dupa aceasta, sau dupa caz, la cazile de colt semirotunde cu un singur panou, in clemele superioare (6).*

## INSTRUCTIUNI DE INTRETINERE

Intretinerea suprafetelor se face cu detergenti obisnuiti estinati curatirii obiectelor sanitare si mobilierului de baie. Este interzisa folosirea detergentilor corozivi si a celor care contin granule abrazive. De asemenea este interzisa folosirea buretilor sau a altor obiecte de curatat abrazive si a subtantelor ce au in componenta: amoniac, alcooli, diluanti de orice natura organica, acetona si produsi ce contin aceste substante.

## PENTRU ECHIPARI ELECTRICE

Cada trebuie de asemeni conectata la sistemul de impamantare al cladirii prin intermediul unei conecxiuni pe suport. Cand cada este incastrata, garantia va fi valida doar daca zidaria este prevazuta cu grile de aerisire si usi de inspectie de dimensiuni potrivite. Important este si ca demontarea cazii sa se faca in orice moment fara afectarea cu nimic a peretilor.
**ATENTIE**: daca toate sau una din conditiile anterior descrise nu satissatisfac securitatea cazii cu hidromasaj nu poate fi acordata garantie si de asemeni, fabricantul va fi exonerat de orice raspundere pentru daune cauzate de produs.
In situatiile in care conditiile de instalare nu sunt satisfacute, garantia va acoperi doar componentele defecte nu si manopera necesara pentru demontarea cazii.

**NOTA:**
Pentru cazi fara sistem pregatiti cablul de forta doar daca sunt instalate optionalele cromoterapie si/sau radio. Pregatiti cablul de impamantare in toate cazurile. Pentru baterii ca in catalog, utilizati racordurile (**1**) si (**2**).
Pentru baterii montate pe perete, in pozitia (**3**), cotele din desen reprezinta centrul bateriei. Bateria pentru umplerea cu apa a cazii trebuie sa depaseasca cu cel putin 5 cm marginea cazii (pe verticala).